A3, 1:1

管道及管道组件	管道及管道组件续
设备内部连接管线、加温、伴热管线	三通阀
工艺连接管线	安全阀
交叉管	爆破片
分支管线	法兰连接
介质流向	法兰盲板
绝热包扎管线	管端封板
截止阀	堵塞
球阀	**仪表管线**
自力式减压阀(减压压力控制)	工艺测量管线
自力式减压阀(减压压力控制)	气动信号管线
止回阀	电动信号管线
管道过滤器	
减压阀	

管线编号注释

□□-□□□□-□□-□□□□-□
① ② ③ ④ ⑤

① 介质代号
② 管道编号
③ 管道规格
④ 管道等级号

⑤ 绝热代号
其中：保冷 C

流体介质代号

代 号	GAr	LAr	GCO2	LCO2
材料名称	氩气	液氩	二氧化碳(气)	二氧化碳(液)

会 签 COUNTERSIGN			个人执业专用章 REGISTERED SEAL	设计单位出图专用章及设计出图负责人印章 DESIGN SEAL AND DELIVERED SEAL	版次 REV.	说 明 DESCRIPTION	设计 DESIGNED	校核 CHECKED	审核 AUDITED	审定(批准人) APPROVED	专业负责人 SPECI. M.	工程负责人 PROJ. M.	日 期 DATE
专业 SPECI.	签 字 SIGN	日期 DATE											
				未盖设计单位出图专用章本图无效									

工程总称 PROJECT		设计阶段 STAGE	施工图	工艺流程图	
		工程号 PROJECT NO.			
单项名称 SUBITEM	罐 区	单项号 SUBITEM NO.	01		
版次 REV.	1	图纸比例 SCALE		设计专业 SPECI.	工 艺

年 YEAR	第 1 张 PAGE	共 3 张 TOTAL

液氩贮存系统设备和杂类

序号	设备名称	设备代号	设备型号	数量	备 注
1	液氩贮罐	SV2201	CFDL-Ⅱ 10/1.6	1	
2	液氩气化器	LE2201	QQ-200/1.6	1	
3	调压阀组	FZ2201	ZZYP-25B-DN25	1	

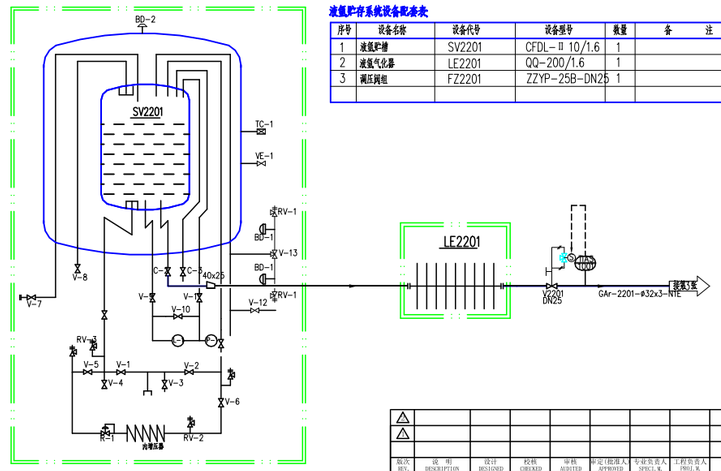

会 签 COUNTERSIGN			个人执业专用章 REGISTERED SEAL	设计单位出图专用章及设计出图负责人印章 DESIGN SEAL AND DELIVERED SEAL	版次 REV.	说 明 DESCRIPTION	设计 DESIGNED	校核 CHECKED	审核 AUDITED	审定(批准人) APPROVED	专业负责人 SPECI. M.	工程负责人 PROJ. M.	日 期 DATE
专业 SPECI.	签 字 SIGN	日期 DATE											
				未盖设计单位出图专用章本图无效									

工程总称 PROJECT		设计阶段 STAGE	施工图	工艺流程图	
		工程号 PROJECT NO.			
单项名称 SUBITEM	罐 区	单项号 SUBITEM NO.	01		
版次 REV.	1	图纸比例 SCALE		设计专业 SPECI.	工 艺

年 YEAR	第 2 张 PAGE	共 3 张 TOTAL

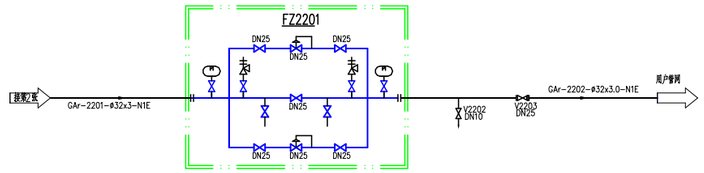

液氩贮存系统工程管线配备阀门列表：

序号	位 号	名称规格	规 格	数量	位置及用途	介质	备 注	供货范围
1	V2201	DN25 切断阀	DN25 PN1.6	1	汽化器出口	氩气		工程配备
2	V2202	DN10 低温截止阀	DJ61F-40P	1	调压阀组出口管路放空阀	氩气		工程配备
3	V2203	DN25 止回阀	H41W-40P	1	调压阀组出口管路止回阀	氩气		工程配备
4								工程配备
5								工程配备
6								
7								

会 签 COUNTERSIGN			个人执业专用章 REGISTERED SEAL	设计单位出图专用章及设计出图负责人印章 DESIGN SEAL AND DELIVERED SEAL	版次 REV.	说 明 DESCRIPTION	设计 DESIGNED	校核 CHECKED	审核 AUDITED	审定(批准人) APPROVED	专业负责人 SPECI. M.	工程负责人 PROJ. M.	日 期 DATE
专业 SPECI.	签 字 SIGN	日期 DATE											
				未盖设计单位出图专用章本图无效									

工程总称 PROJECT		设计阶段 STAGE	施工图	工艺流程图	
		工程号 PROJECT NO.			
单项名称 SUBITEM	罐 区	单项号 SUBITEM NO.	01		
版次 REV.	1	图纸比例 SCALE		设计专业 SPECI.	工 艺

年 YEAR	第 3 张 PAGE	共 3 张 TOTAL